IM 95

Конструктивные материалы: PP - PVDF

ТЕХНИЧЕСКИЕ ДАННЫЕ

Всасывание	G 2” м
Присоединение на нагнетании	G 1” 1/2 м (standard) фланец DN 40 (по требованию)
Макс. производительность*	16 м³/h
Высота напора макс. *	14 м
Мощность двигателя	0,75 Kw - 1 HP
Двигатель	IP55 - Класс F - 2 полюса - 230/400 В 50 гц - трехфазный - 2900 об/мин
Макс. температура	PP 60°C - PVDF 95°C
Диам. прох. твердых частиц	6 мм
Макс. вязкость	500 cps

Высота стойки	**Вес** стойка (PP) + двигатель	**Вес** стойка (PVDF) + двигатель
500	27 Kг	28 Kг
800	31 Kг	32 Kг
1000	34 Kг	35 Kг
1250	36 Kг	37 Kг

*Кривые и значения эксплуатационных показателей относятся к испытаниям, проведенным с водой при 20°C.

ЭКСПЛУАТАЦИОННЫЕ ПОКАЗАТЕЛИ

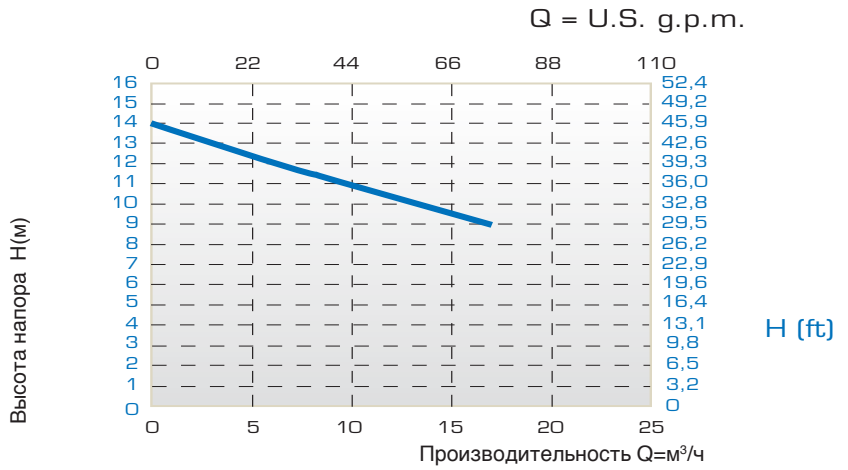

PP

РАЗМЕРЫ

м = папа - F = мама - L 500-800-1000-1250,
для особых размеров обращаться в компанию Debem

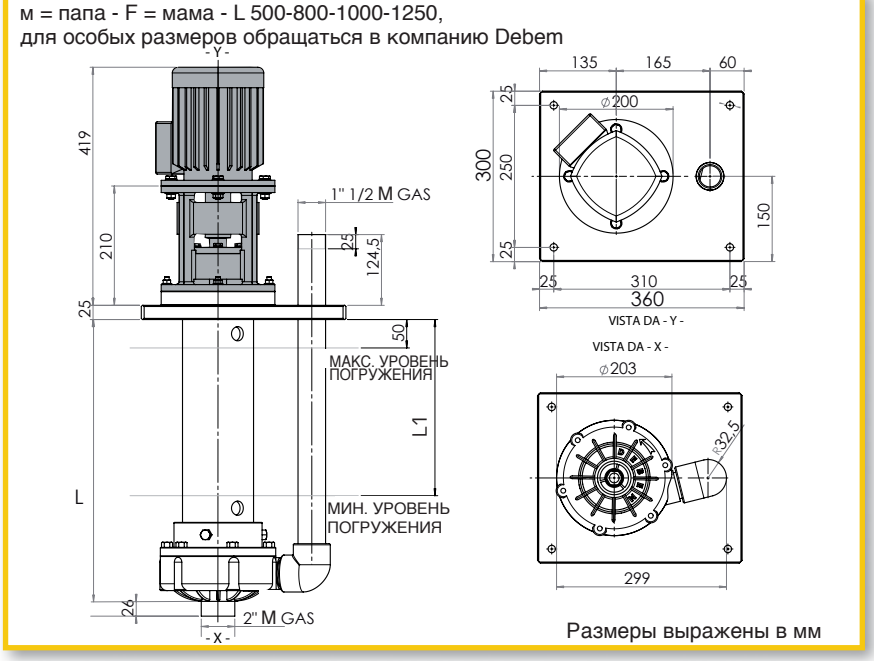

PVDF

Все приведенные значения являются приблизительными и ориентировочными.