IM 130

Конструктивные материалы: PP - PVDF

ТЕХНИЧЕСКИЕ ДАННЫЕ

Всасывание	G 2” м
Присоединение на нагнетании	G 1” 1/2 м (standard) фланец DN 40 (по требованию)
Макс. производительность*	30 м³/h
Высота напора макс. *	20 м
Мощность двигателя	2,2 Kw - 3 HP
Двигатель	IP55 - Класс F - 2 полюса - 230/400 В 50 гц - трехфазный - 2900 об/мин
Макс. температура	PP 60°C - PVDF 95° C
Диам. прох. твердых частиц	6 мм
Макс. вязкость	500 cps

Высота стойки	**Вес** стойка (PP) + двигатель	**Вес** стойка (PVDF) + двигатель
500	35 Kг	36 Kг
800	39 Kг	40 Kг
1000	42 Kг	43 Kг
1250	44 Kг	45 Kг

*Кривые и значения эксплуатационных показателей относятся к испытаниям, проведенным с водой при 20°C.

PP

ЭКСПЛУАТАЦИОННЫЕ ПОКАЗАТЕЛИ

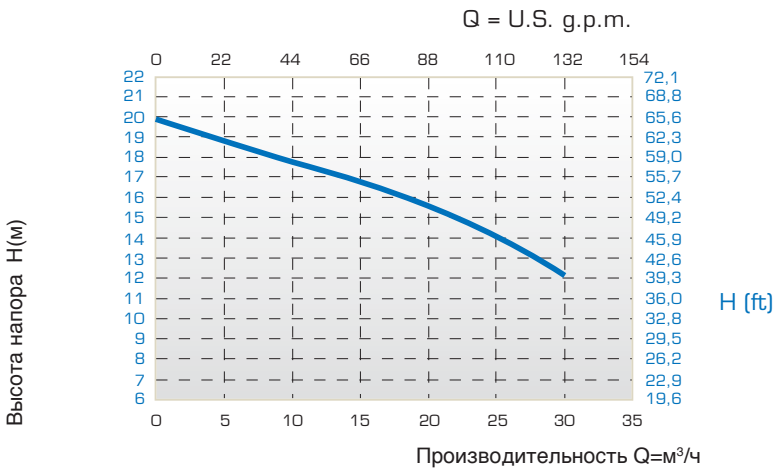

РАЗМЕРЫ

PVDF

м = папа - F = мама - L 500-800-1000-1250,
для особых размеров обращаться в компанию Debem

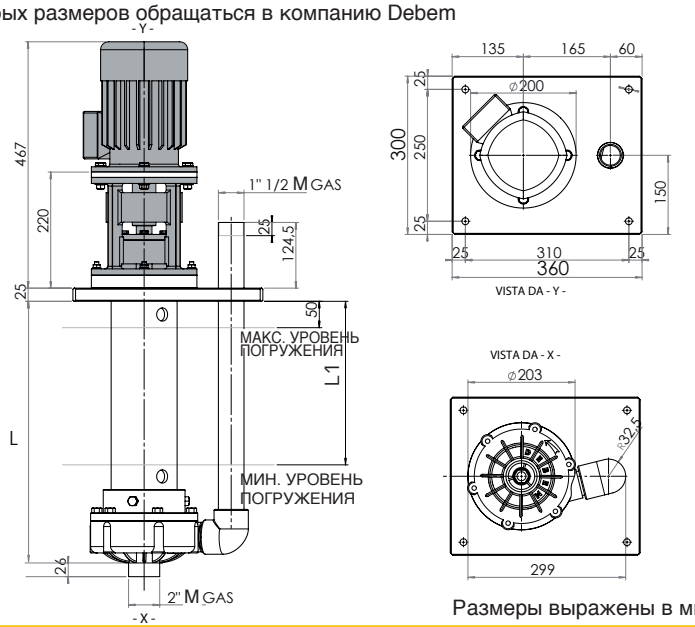

Размеры выражены в мм

Все приведенные значения являются приблизительными и ориентировочными.

(495) 787-1459